第７９回国民スポーツ大会（軟式野球競技・成年男子）松山地区選考会

	市・坊	県	伊
市-松山市別府町第一市民運動広場	①8:30	①9:00	①9:30
坊-坊ちゃんスタジアム	②10:10	②10:40	②11:10
県-愛媛県総合運動公園多目的広場	③11:50	③12:20	③12:50
伊-伊予市民球場	④13:30	④14:00	④14:30

・ベンチは若番が一塁側

優　勝：松山建装社
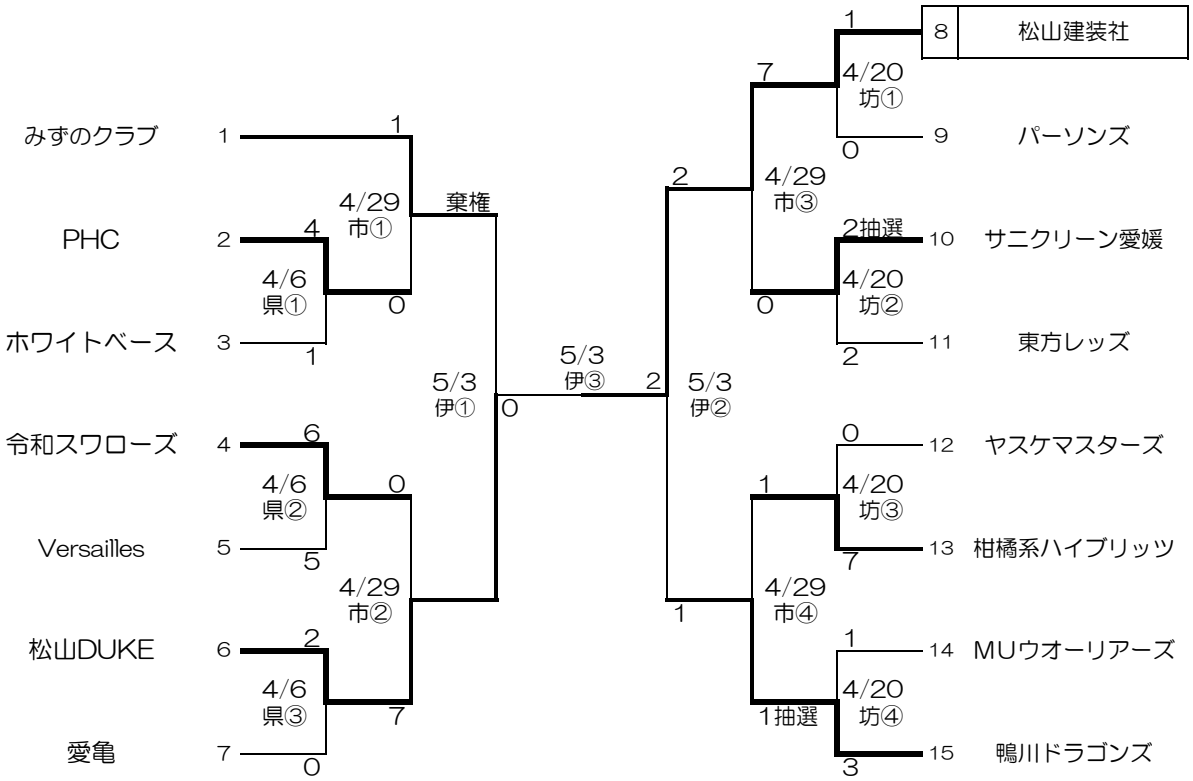
準優勝：松山ＤＵＫＥ